MX™ 8 PRO & MX™ 9

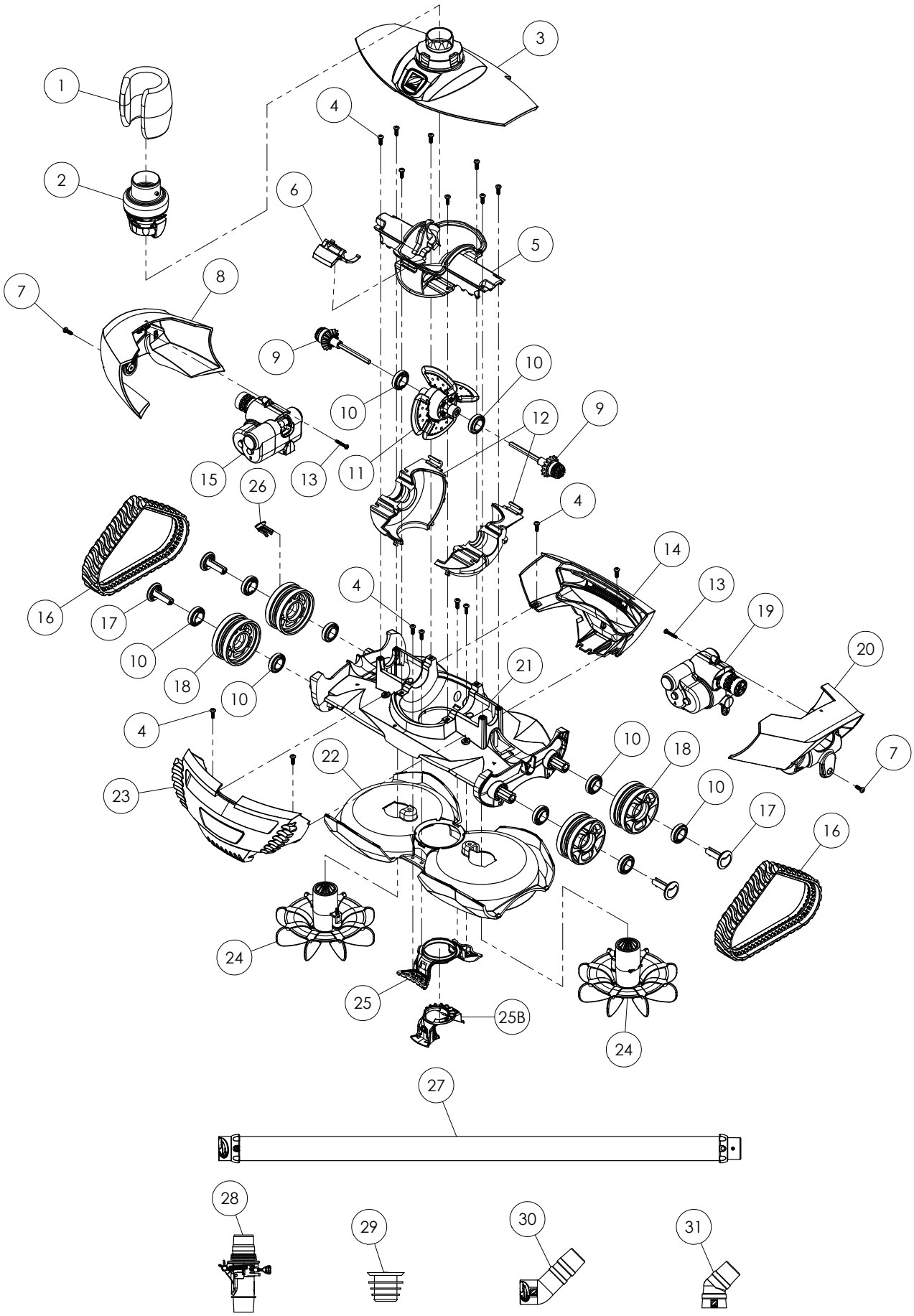
1
2
3
4
5
6
7
8
9
10
11
12
13
14
15
16
17
18
19
20
21
22
23
24
25
25B
26
27
28
29
30
31

Position	Beschreibung	Artikelnummer
1	Gewicht Schlauch	W79032P
2	Anschluss Schlauch	60001100
3	Deckel	W79018
4	Schraube m4x12mm	W79035
5	Gehäuse Motor	W79066
5	Dichtprofil Motor	W79029
5	Führung Motor	W79028
6	Halteriegel	W79027
7	Schraube m4x12mm	W79035
8	Gehäuse rechts	W79030
9	Antriebswelle	W79015
10	Lager	W79034
11	Antriebsschaufel	W79013
12	Gehäuse unten	W79022
13	Schraube	W79036
14	Gehäuse Rückteil	W79020
15	Lenkung seitlich (rechts, B)	W79012
16	Raupenband	W79025
17	Halterung Rad	W79065
18	Rad	W79024
19	Lenkung seitlich (links, A)	W79011
20	Gehäuse links	W79031
21	Chassis	W79062
22	Gehäuse Unterteil (MX8)	W79021
22	Gehäuse Unterteil (MX9)	R0773700
23	Gehäuse vorne (MX8)	W79019
23	Gehäuse vorne (MX9)	R0773500
24	Saugpropeller (MX8)	W79014
24	Saugpropeller + Bürsten (MX9)	R0756300
25	Saugeinlass	W79017
25b	Öffnung Saugeinlass	W79047P
26	Geschwindigkeitsmesser	A0235200
27	Set 6 Stück Schlauchelement 1 m	W78055
28	Durchflussregulierung	W60055P
29	kon. Anschlussstück	W69657P
30	45° Winkelanschluss erweitert	W73011P
31	45° Winkelanschluss	W70244
32	Bürsten (4 St.) MX9	R0773600